PRÁCTICA N.º 14
(Trigonometría)

R.T. de ángulos de cualquier medida II

01. Si:

$$\sec\alpha = -\frac{3}{2},\ \alpha \in \text{IIC}$$

Calcule:

$$E = \sqrt{5}\cot\alpha + 6\cos\alpha$$

a) 6 b) – 6 c) 5
d) – 5 e) – 2

02. Si:

$$\cos\theta = -0{,}75 \text{ y } \cot\theta < \cot 270^\circ$$

Calcule el valor de:

$$M = \sqrt{7}(\csc\theta + \cot\theta)$$

a) –1 b) 1 c) 2
d) –2 e) 0

03. $\beta \in$ IV C, y además se cumple que:

$$2^{13\text{sen}\beta + 7} = 4$$

Calcule:

$$E = 2(\sec\beta - \tan\beta)$$

a) 1 b) 2 c) 3
d) – 2 e) – 3

04. Si se cumple:

$$\cos\theta = -0{,}3;\ \theta \in \text{IIC}$$

Calcule:

$$K = \tan^2\theta + \sec\theta$$

a) 61 b) 61/3 c) 61/9
d) –61 e) –61/9

05. Del gráfico; calcule tanα, OABC es un cuadrado.

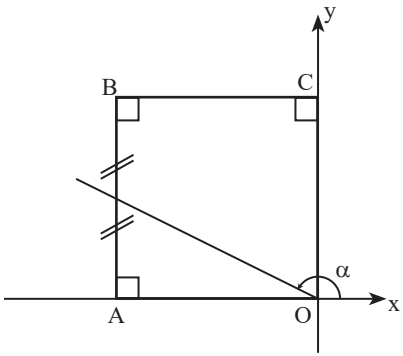

a) 0,5 b) – 0,5 c) 0,25
d) – 0,25 e) 1

06. Del gráfico, calcule "a", si tanθ = 3.

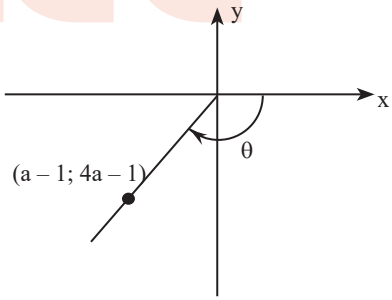

a) 2 b) 1 c) 0
d) –2 e) –1

prohibida su venta

07. Calcule b/a, si se tiene que:

$$\frac{(a+b)^2 \operatorname{sen}90° - 2ab \tan 180° + 4ab \cos 540°}{a^2 \cos 0° + b^2 \csc 270°} = 3$$

a) 1 b) – 1 c) 1/2
d) – 1/2 e) 0

08. Si:

$$0º < x < 360º \text{ y } \operatorname{sen}x = \tan 360º$$

Calcule el valor de:

$$E = \tan\frac{x}{4} + \csc\frac{x}{2} + \sec 2x$$

a) 1 b) 2 c) 3
d) 4 e) 5

Trilce

prohibida su venta

PR-14-T-AN25
30 - 06